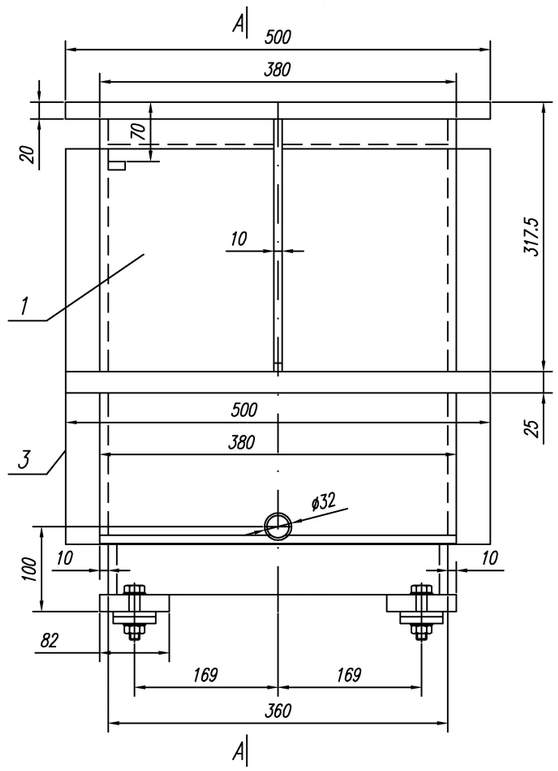

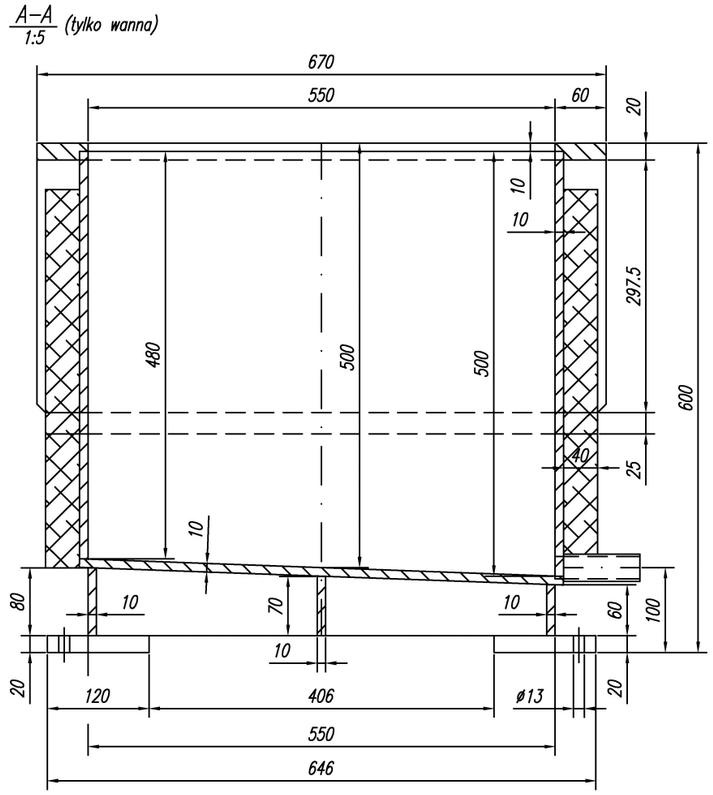

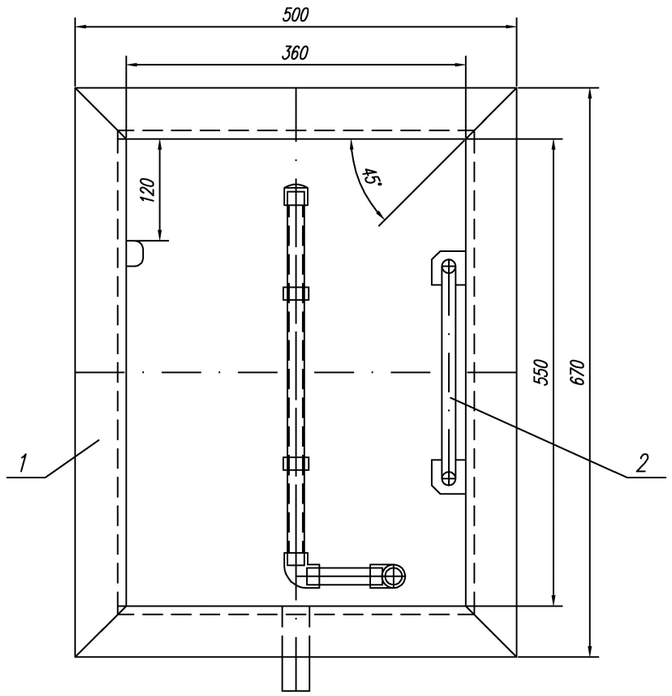

Strona obsługi linii

Poz.	Nazwa części	Nr rysunku lub normy	Il. szt.	Materiał	Masa kg	Uwagi
3	Izolacja cieplna		1			
2	Wyposażenie wg schematu funkcjonalnego		1			
1	Korpus wanny	SIMONA	1	PVDF		

Nr zmiany	Ilość zmian	Zamiast	Powinno być	Nazwisko	Data	Podpis

Konstruował	W.Bryja	Podziałka: 1:5	Format: A–2
Kreślił			Masa:
Sprawdził	K.Ciężki	Nr rysunku:	
Zatwierdził	mgr inż. B.Nowak	02–1834–2–5607	

Zakład Projektowania Malarni i Galwanizerni Sp. z o.o.
ZUGiL PROJEKT
ul. Sieradzka 56, 98–300 WIELUŃ

Nazwa rysunku:
Wanna do złocenia chemicznego – stanowisko 9

Rysunek jest własnością ZUGiL–PROJEKT. Bez pisemnego zezwolenia nie może być kopiowany, rozpowszechniany ani udostępniany osobom trzecim. Wszelkie prawa autorskie zastrzeżone dla ZUGiL–PROJEKT.